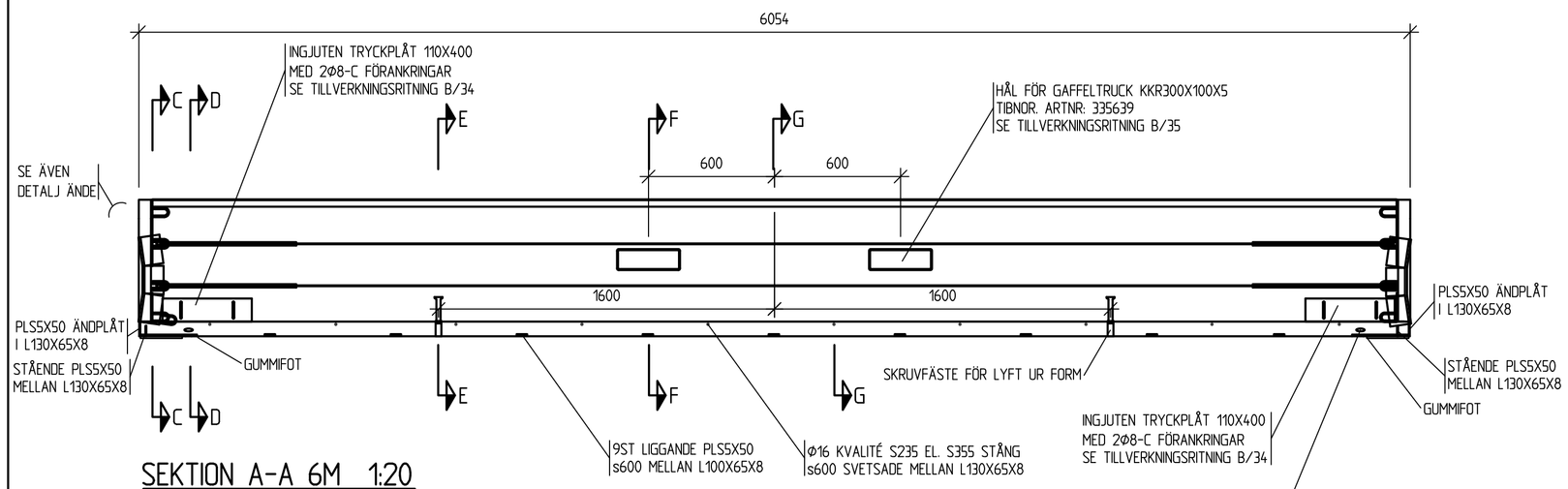

SEKTION A-A 6M 1:20

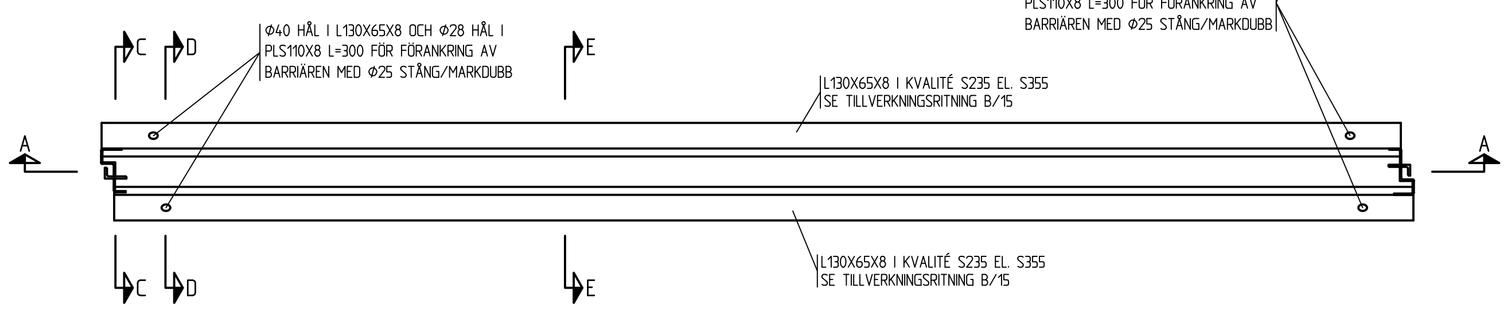

PLAN 6M 1:20

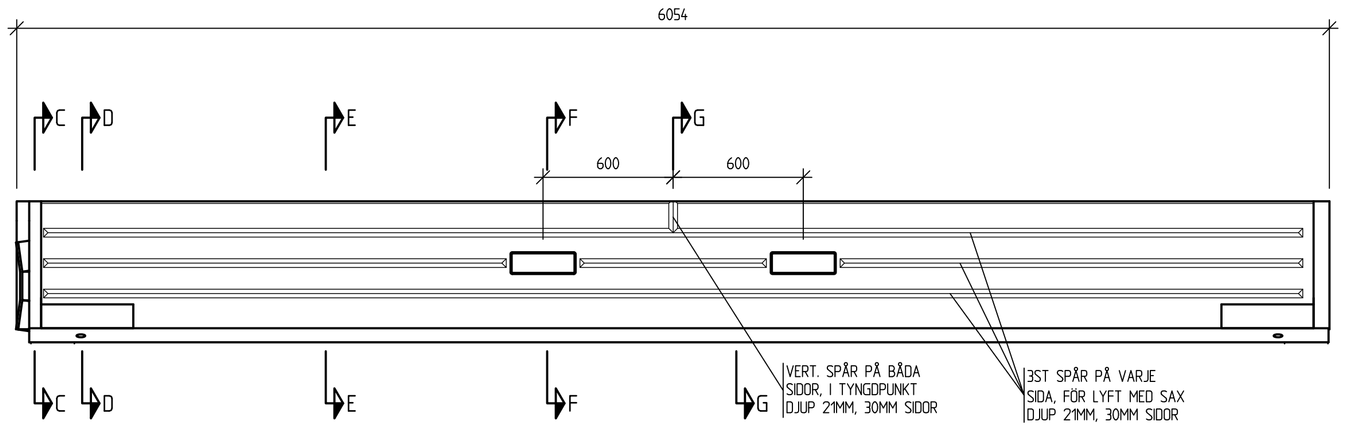

ELEVATION 6M 1:20

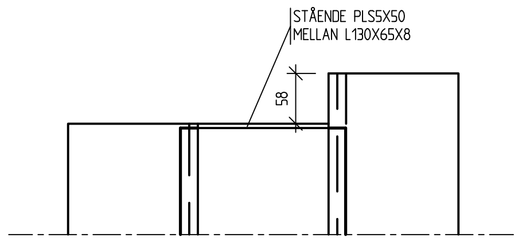

SEKTION ÄNDE 1:5

FRÅN U.K. TILL 60MM ÖVER U.K.

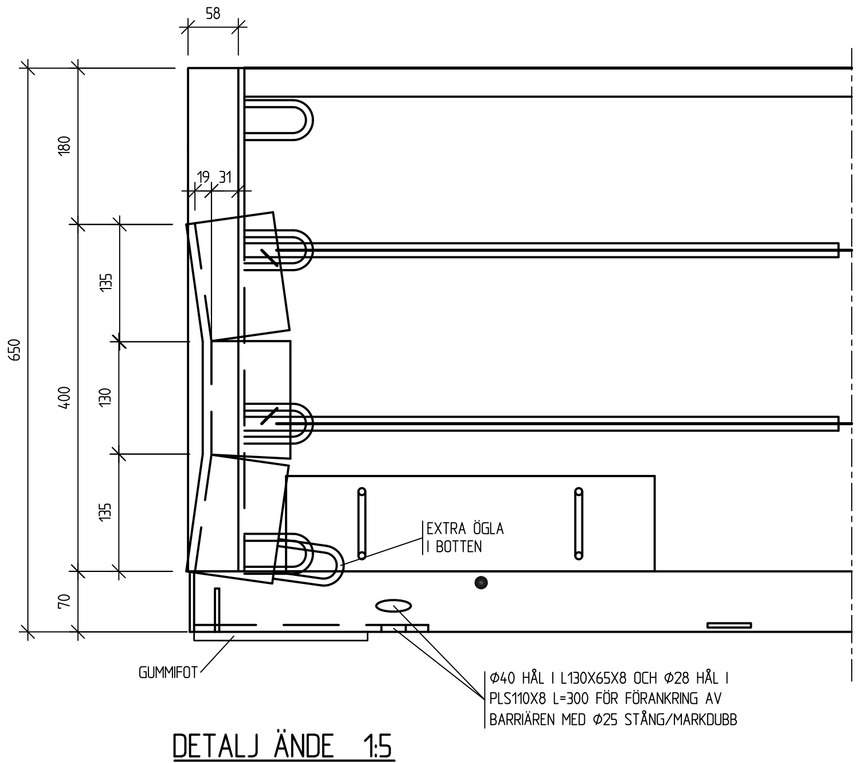

DETALJ ÄNDE 1:5

SE TILLVERKNINGSRITNING B/11 OCH B/34

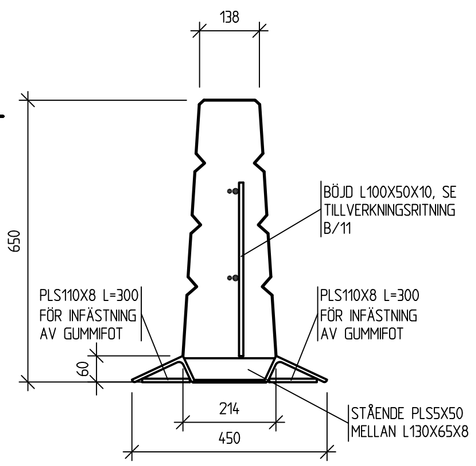

SEKTION C-C 110

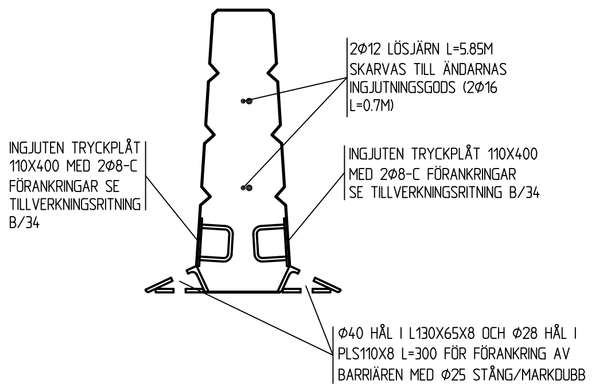

SEKTION D-D 1:10

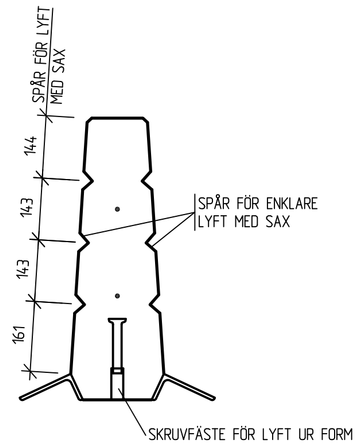

SEKTION E-E 1:10

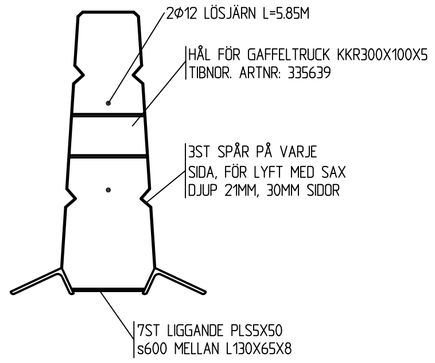

SEKTION F-F 1:10

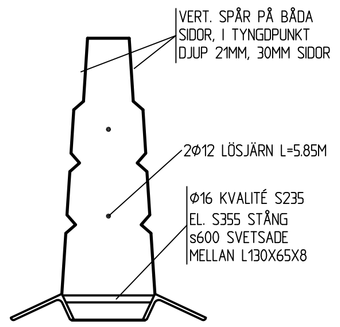

SEKTION G-G 1:10

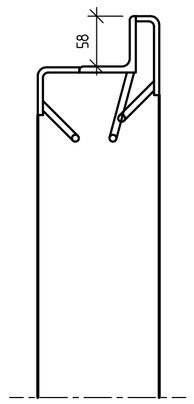

SEKTION ÄNDE 1:5

FRÅN Ö.K. TILL 90MM UNDER Ö.K.

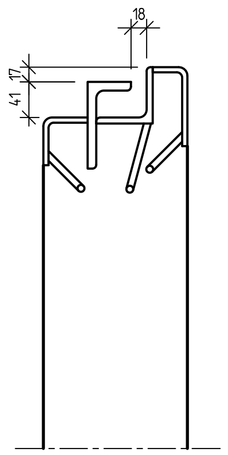

SEKTION ÄNDE 1:5

90MM UNDER Ö.K. (TILL 590MM UNDER Ö.K.)

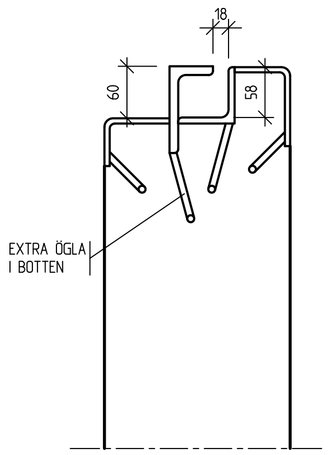

SEKTION ÄNDE 1:5

590MM UNDER Ö.K.

BET	ANT	ÄNDRINGEN AVSER	SIGN	DATUM
J	-	4ST ø40 & 4ST ø28 HÅL TILLK.	M.G.	23-09-07
I	-	SEKTIONSPILAR FLYTTADE	M.G.	23-08-15
H	-	BENÄMNING JUST.	M.G.	23-05-15
G	-	GUMMIFÖTTER TILLKOMMIT	M.G.	23-04-05
F	-	TOLLERANS I LÅS JUST. NU 4MM	M.G.	23-03-31
E	-	TOLLERANS I LÅS JUST. NU 6MM	M.G.	23-03-22
D	-	FÖRTAGNING JUST.	M.G.	23-03-10
C	-	FÖRTAGNING JUST.	M.G.	23-03-09
B	-	MÅTT I Ö.K. JUST, SPÅR TILLK.	M.G.	22-12-09
A	-	BYGGHANDLING	M.G.	22-11-22

BYGGHANDLING

BENDERS SVERIGE AB

VARA
BYGGKONSULT AB
Box 68, Korsg. 17
534 21 VARA
Tel. 0512-332 60
Fax. 0512-332 67

UPPDRAG NR	RITAD AV	HANDLÄGGARE
22099	M.G.	M.G.
DATUM 220914	ANSVARIG	

ROADBLOCK 650
PLAN OCH SEKTIONER

SKALA	NUMMER	BET
A3=1:40 A1=1:20	K69	J